DOSAZOVACÍ NÁDRŽ - PROHLOUBENÍ DNA - VÝKRES VÝZTUŽE

M 1:25

PŮDORYS

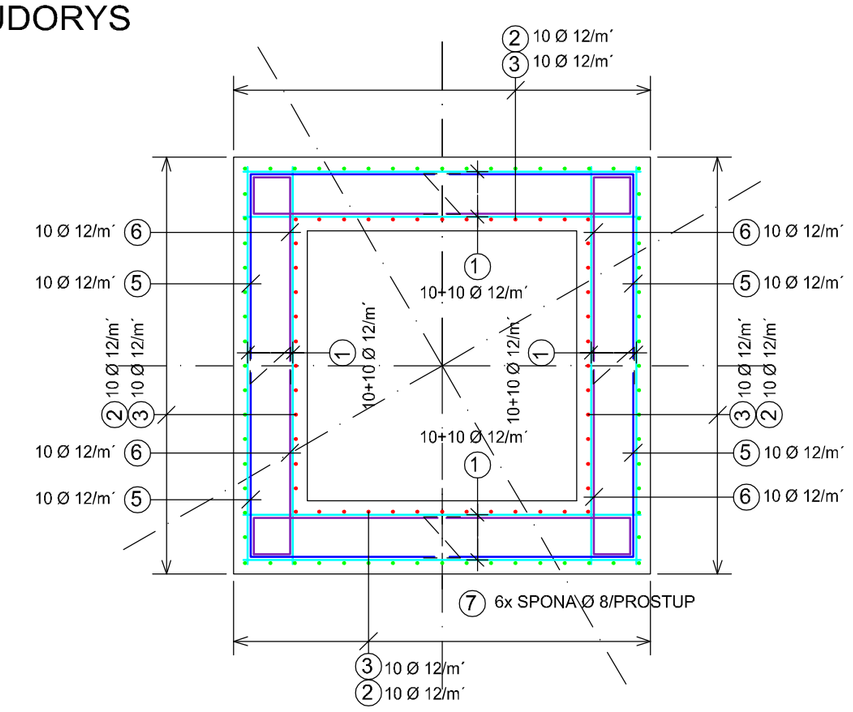

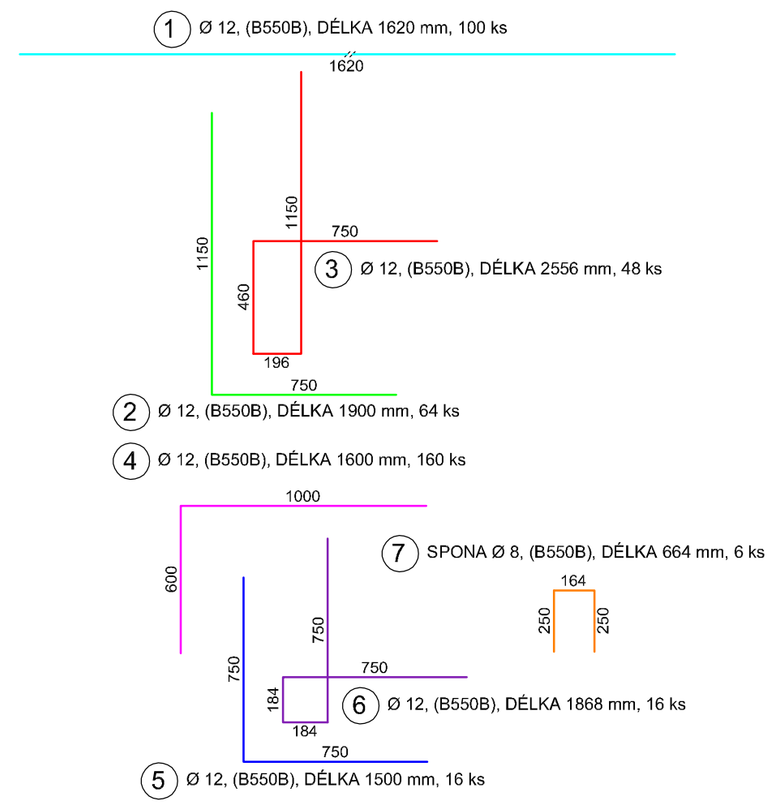

SVISLÝ ŘEZ

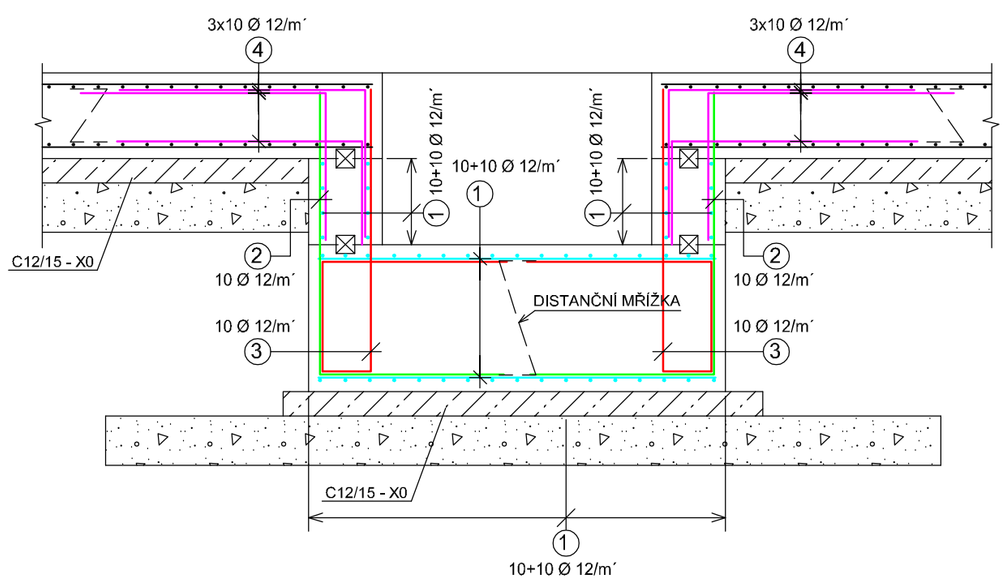

BETON	ČSN EN 206-1 C30/37 - XC2, XA2, XF3 Cl 0.20 - Dmax 22 - S3
MAX. VODNÍ SOUČINITEL BETONU	w/c = 0,50
MIN. MNOŽSTVÍ CEMENTU	320 kg/m³
TYP CEMENTU	CEM II
OCEL	B 550B
KRYTÍ VÝZTUŽE	DOLNÍ a = 40 mm HORNÍ b = 40 mm BOČNÍ c = 40 mm
KÓTOVÁNÍ VÝZTUŽE	VÝZTUŽ KOTOVANÁ !!! OSOVÝMI ROZMĚRY !!!
ZKOSENÍ HRAN	a = 15 mm

- PŘI BETONÁŽI DODRŽOVAT ZÁSADY ČSN EN 206-1 A ČSN P ENV 13670-1.
- DISTANČNÍ PRVKY (BODOVÁ TĚLÍSKA, LINIOVÉ PODPORY) Z VLÁKNOBETONU, NE PLASTOVÉ.
- VĚNOVAT ZVÝŠENOU POZORNOST OŠETŘOVÁNÍ BETONU.
- ZABRÁNIT NADMĚRNÉMU POVRCHOVÉMU ODPARU DESEK A STĚN. ODBEDŇOVÁNÍ STĚN NEJDŘÍVE PO 5 DNECH (NEURČÍLI PROKJEKTANT JINAK)
- ZABRÁNIT RYCHLÉMU VYCHLADNUTÍ (POVRCHOVÉ ZTRÁTĚ HYDRATAČNÍHO TEPLA BETONU).
- VÝZTUŽ V MÍSTECH PROSTUPŮ ROZHRNOUT,POPŘ. UPÁLIT. UPÁLENOU VÝZTUŽ NAHRADIT PŘÍLOŽKAMI STEJNÉHO PROFILU min. PROFIL 12 dl.: 1000mm

BETON	C30/37 - XC2, XA2, XF3
OCEL	B 550B
KRYTÍ	40 mm

POZNÁMKA

VLOŽENÍ SMRŠŤOVACÍCH LIŠT (TRHACÍCH) ŘEŠÍ DODAVATEL STAVBY -
PŘEDLOŽÍ PROJEKTANTOVI TYP A POZICE - TECHNICKÉ A TECHNOLOGICKÉ
PŘEDPISY URČÍ VÝROBCE DANÝCH LIŠT !!!
POLOHA PROSTUPŮ KRESLENA SCHÉMATICKY, PŘESNÁ POLOHA VIZ. TECHNOLOGIE !!!
V MÍSTECH PROSTUPŮ HLAVNÍ VÝZTUŽ VYSTŘÍHNOUT!

- PŘÍSADA DO BETONU - PRO DOSAŽENÍ ÚČINNÉ VODONEPROPUSTNOSTI
ZTVRDLÉHO BETONU (KRYSTALIZAČNÍ PŘÍSADA PRO BÍLÉ VANY)
- PŘÍSADA DO BETONU - SKELNÉ VLÁKNO

PRACOVNÍ SPÁRA - UTĚSNĚNÍ VLOŽENÍM TĚSNÍCÍCH PLECHŮ S NATAVENÝM BENTONITOVÝM NÁTĚREM !!!

POZOR!

PROSTUPY VYZNAČENY POUZE SCHÉMATICKY - NUTNO PROVÉST DLE TECHNOLOGIE !!!

VÝKAZ VÝZTUŽE - SAMOSTATNÝ LIST

DILATAČNÍ SPÁRY

TĚSNĚNÍ DILATAČNÍ SPÁRY DOCÍLENO PRUŽINOVÝMI TĚSNÍCÍMI A UKONČOVACÍMI PÁSY.
TĚSNÍCÍ PÁSY MUSÍ BÝT OSAZENY S MONTÁŽNÍMI PŘEDPISY (TECHNICKÝ LIST) VÝROBCE.
PRO FIXACI PÁSŮ VE SPRÁVNÉ POLOZE POUŽÍVAT PŘÍPRAVKY DOPORUČENÉ VÝROBCEM (TFA30, NAPÍNACÍ SVORKY, ...)
PÁSY SPOJENY SVAŘOVÁNÍM - NE POUZE PŘELOŽENÍM.
PRO KOUTY, ROHY, OHYBY, KŘÍŽENÍ, T-NAPOJENÍ POUŽÍVAT STANDARDNÍ TVAROVKY.

POZNÁMKA

PŘESNÝ TVAR KONSTRUKCE VIZ. STAVEBNÍ ČÁST.
DILATAČNÍ PÁSY, PROSTUPNÍ KUSY POTRUBÍ, TĚSNÍCÍ PRVKY OSADIT PŘED BETONÁŽÍ DO BEDNĚNÍ.
PRACOVNÍ SPÁRY PROVÉST VODOTĚSNĚ.
VODOTĚSNOST PRACOVNÍ SPÁRY ZAJISTIT TĚSNÍCÍMI PRVKY.
TYP TĚSNÍCÍCH PRVKŮ - PLECHY S KRYSTALIZAČNÍM POVRCHEM
DILATAČNÍ NAPOJENÍ NA ŠACHTY PROVEDENO POMOCÍ UKONČOVACÍCH DILATAČNÍCH PÁSŮ.
UKONČOVACÍ DILATAČNÍ PÁSY JSOU VYKÁZANÉ U JEDNOTLIVÝCH KONSTRUKCÍ.

INDEX ZMĚNY	POPIS ZMĚNY	DATUM	PROVEDL	PODPIS

VODOHOSPODÁŘSKÝ PODNIK a.s.
PRAŽSKÁ 14, 303 02 PLZEŇ
Tel: 377 201 630, e-Mail: vhp@vhp.cz, www.vhp.cz

INVESTOR: **Městys Karlštejn**
Karlštejn 185, 267 18 Karlštejn

ZPRACOVAL:	Ing. Kaiser
PROJEKTANT:	Ing. Kesl
HLAVNÍ INŽENÝR PROJEKTU:	Ing. Vraný

AKCE: INTENZIFIKACE ČOV KARLŠTEJN

ČÍSLO ZAKÁZKY:	2016
DATUM:	10/2018
POČET LISTŮ:	6 A4
MĚŘÍTKO:	1:25
STUPEŇ:	DPS

NÁZEV VÝKRESU: DOSAZOVACÍ NÁDRŽ - PROHLOUBENÍ DNA - VÝKRES VÝZTUŽE

ČÍSLO VÝKRESU: D.1.2.07

VÝKRES JE DUŠEVNÍM MAJETKEM VP a.s. NESMÍ BÝT POUŽIT A KOPÍROVÁN TŘETÍ OSOBOU, JÍ PŘEDÁN ČI JINAK S NÍM NAKLÁDÁNO BEZ PÍSEMNÉHO POVOLENÍ VP a.s.